ОФИСНОЕ ПОМЕЩЕНИЕ 130 М²

Г. МОСКВА

г Москва, ул Чаплыгина, д 6

ЛОТ № J58662

ПЛОЩАДЬ
130м²

ЭТАЖ/ЭТАЖНОСТЬ
2/3

НАЛОГОВАЯ

ПЛАНИРОВКА

ПАРКИНГ

СОСТОЯНИЕ

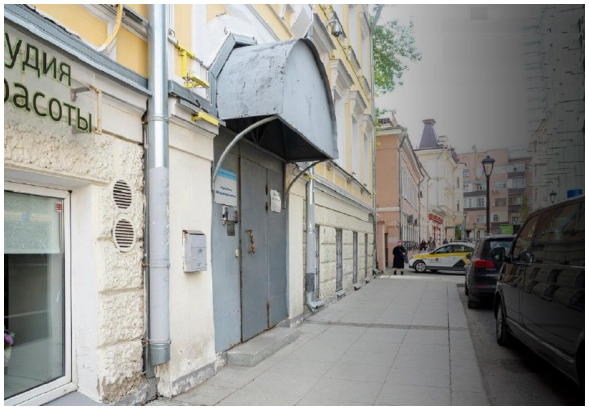

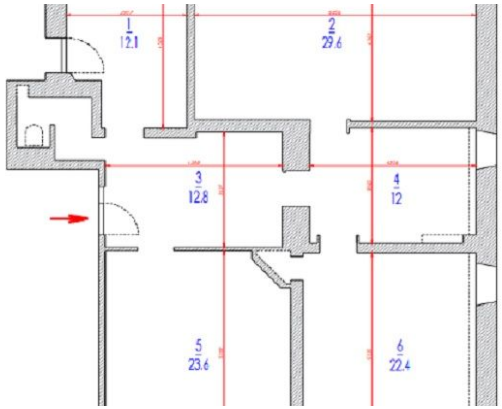

СТОИМОСТЬ

335 000 ₽

30 912 м²/ГОД

НАЛОГ
УСН

ОФИСНОЕ ПОМЕЩЕНИЕ 130 М²

МЕТРО
Чистые пруды
8 минут пешком

АДРЕС
г Москва, ул Чаплыгина, д 6
ЦЕНТРАЛЬНЫЙ

ОПИСАНИЕ

ID 58662 Предлагаю в аренду офисный блок площадью 130 м2 расположенное на втором этаже офисного особняка по ул. Чаплыгина. Офис с отделкой за выездом арендатора, кабинетной планировки, с/у в блоке. Высота потолков 3 м. Предоставляются арендные каникулы. ЦАО г .Москвы. Удобная транспортная доступность. Станция метро "Чистые пруды" в 7 минутах пешком. Недалеко от здания Бульварное и Садовое кольцо. Парковка городская. УСН.

ОФИСНОЕ ПОМЕЩЕНИЕ 130 М²

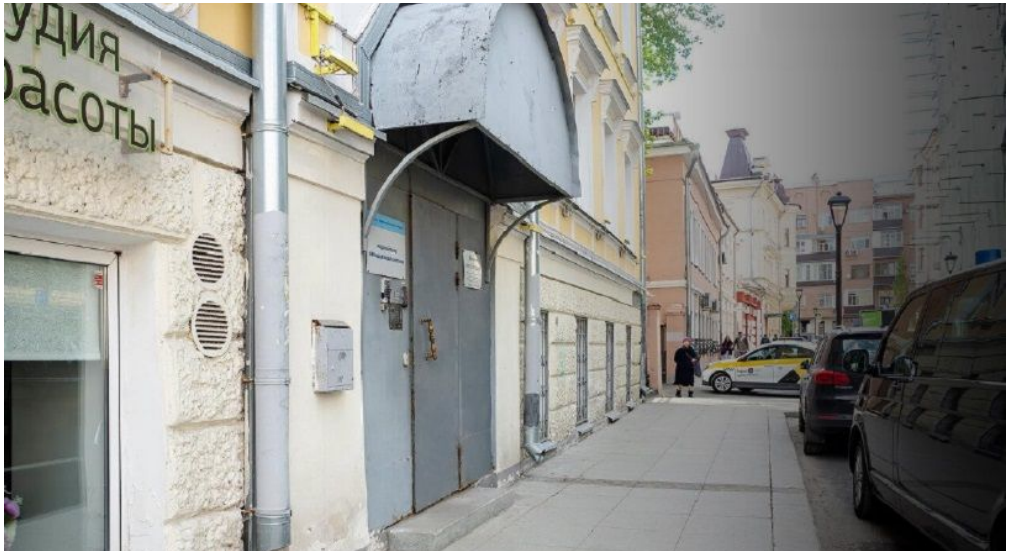

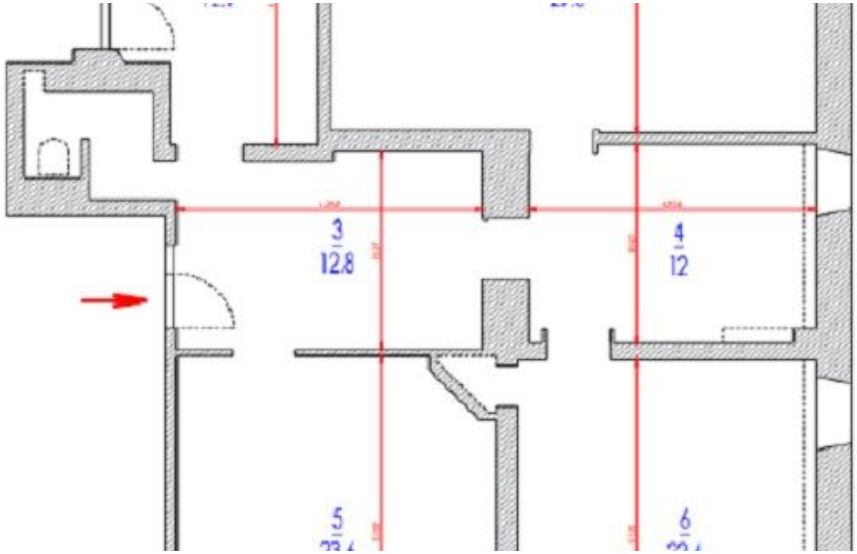

КОНТАКТЫ

Хакунова Юлия
СПЕЦИАЛИСТ ПО НЕДВИЖИМОСТИ

Департамент коммерческой недвижимости
Агентство элитной недвижимости

ул Малая Пироговская, д 16

+7(905)754-4458
+7(495)797-7074

hakunova@chaseestate.ru

chaseestate.ru

CHASE
real estate services