CHASE
real estate services

СТОИМОСТЬ
6 000 000 $
9 118 /M2

МЕТРО ОКТЯБРЬСКАЯ
г Москва, ул Шаболовка, д 10 к 1

ПЛОЩАДЬ
658 M²

КОМНАТ
6+

ЭТАЖ/ЭТАЖНОСТЬ
18 / 22

ОТДЕЛКА
дизайнерский

РАСПОЛОЖЕНИЕ НА КАРТЕ

СОЗВЕЗДИЕ КАПИТАЛ-2

АДРЕС
г Москва, ул Шаболовка, д 10 к 1

МЕТРО
Октябрьская
6 минут пешком

ОКРУГ
Якиманка

РАЙОН
Якиманка

6 000 000 $
9 118 /М2

ПОДРОБНО ОБ ОБЪЕКТЕ

КОМНАТ/СПАЛЕН
6+

ВЫСОТА ПОТОЛКОВ

КОЛ-ВО САНУЗЛОВ
4

ПАРКИНГ

Лот 71296 Дмитрий Зигануров

Уважаемые клиенты и коллеги!

На продажу предлагается шикарный 4-х уровневый пентхаус в ЖК СОЗВЕЗДИЕ КАПИТАЛ-2, с собственным гидравлическим лифтом.

Физически и юридически свободен. Более 3-х лет в собственности. Один собственник. Быстрый выход на сделку. Полностью меблирован. Общая площадь: 658 кв.м. Этаж: 18-21,

1-й уровень 149 кв.м: гостиная с встроенным в пол аквариумом, кухня, гостевой санузел.

2-й уровень 130 кв.м: кабинет, спальня с собственными санузлом и гардеробной комнатой.

3-й уровень 149 кв.м: спортивный зал, бассейн 64 кв.м, хамам.

4-й уровень 194 кв.м: каминный зал, 2 спальни с собственными санузлами и гардеробными комнатами, открытая терраса.

Выход на эксплуатируемую кровлю, открытая терраса с панорамным видом на город Панорамные виды на центр Москвы, ХХС, Памятник Петр I, Кремль. Подземный паркинг. Расположение: прямой выезд на Садовое кольцо и Ленинский проспект, 5 минут на автомобиле до Кремля. Тихий престижный район, 5 минут пешком до Парка Горького и набережной Москва-реки.

Звоните и я организую для Вас оперативный показ!

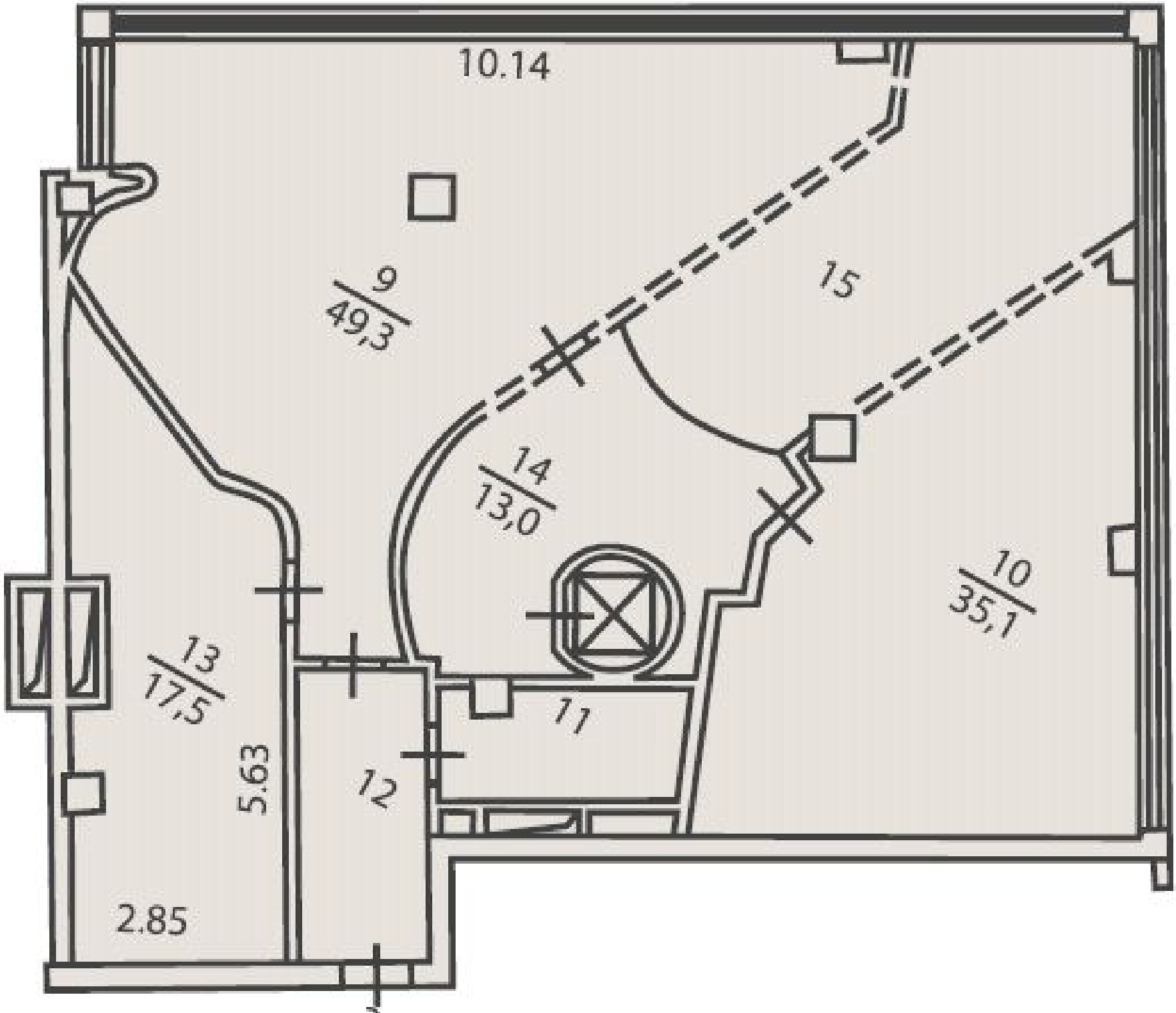
10.14
9
49,3
15
14
13,0
10
35,1
13
17,5
11
5.63
12
2.85

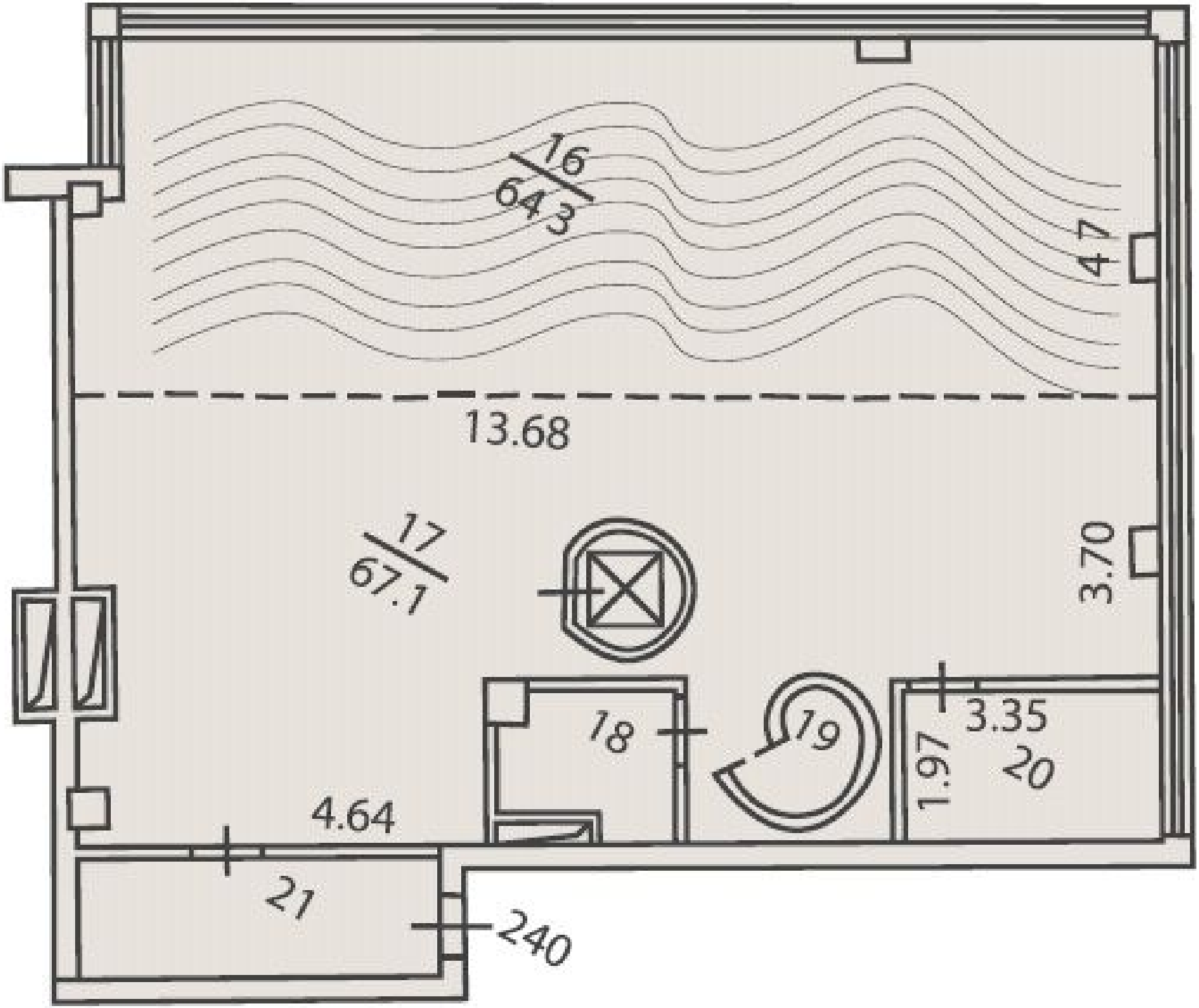
16
64
3
47
13.68
17
67.1
3.70
18
19
3.35
1.97
20
4.64
21
240

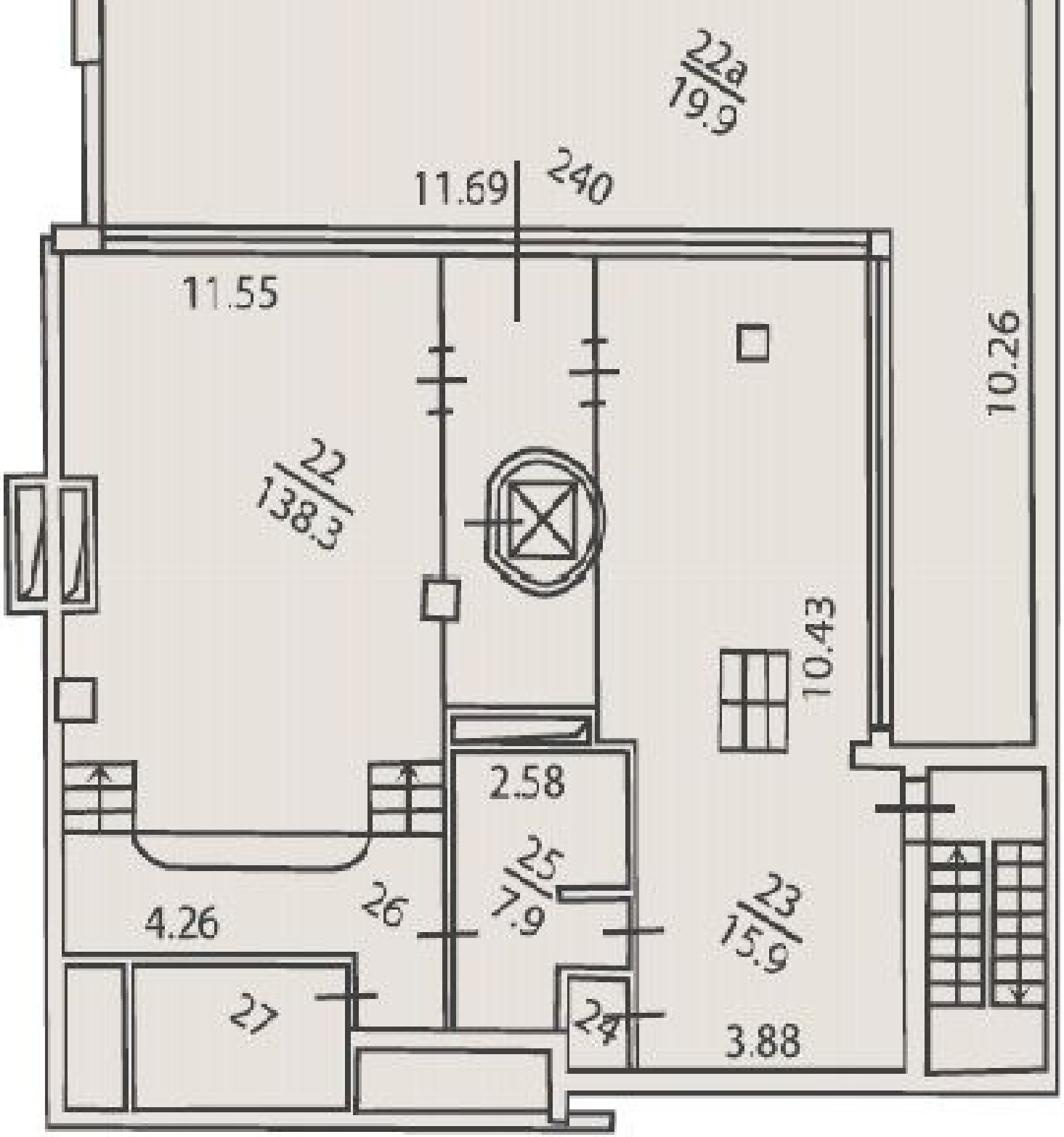
22a
19.9
11.69
240
11.55
10.26
22
138.3
10.43
2.58
25
7.9
23
15.9
26
4.26
27
24
3.88

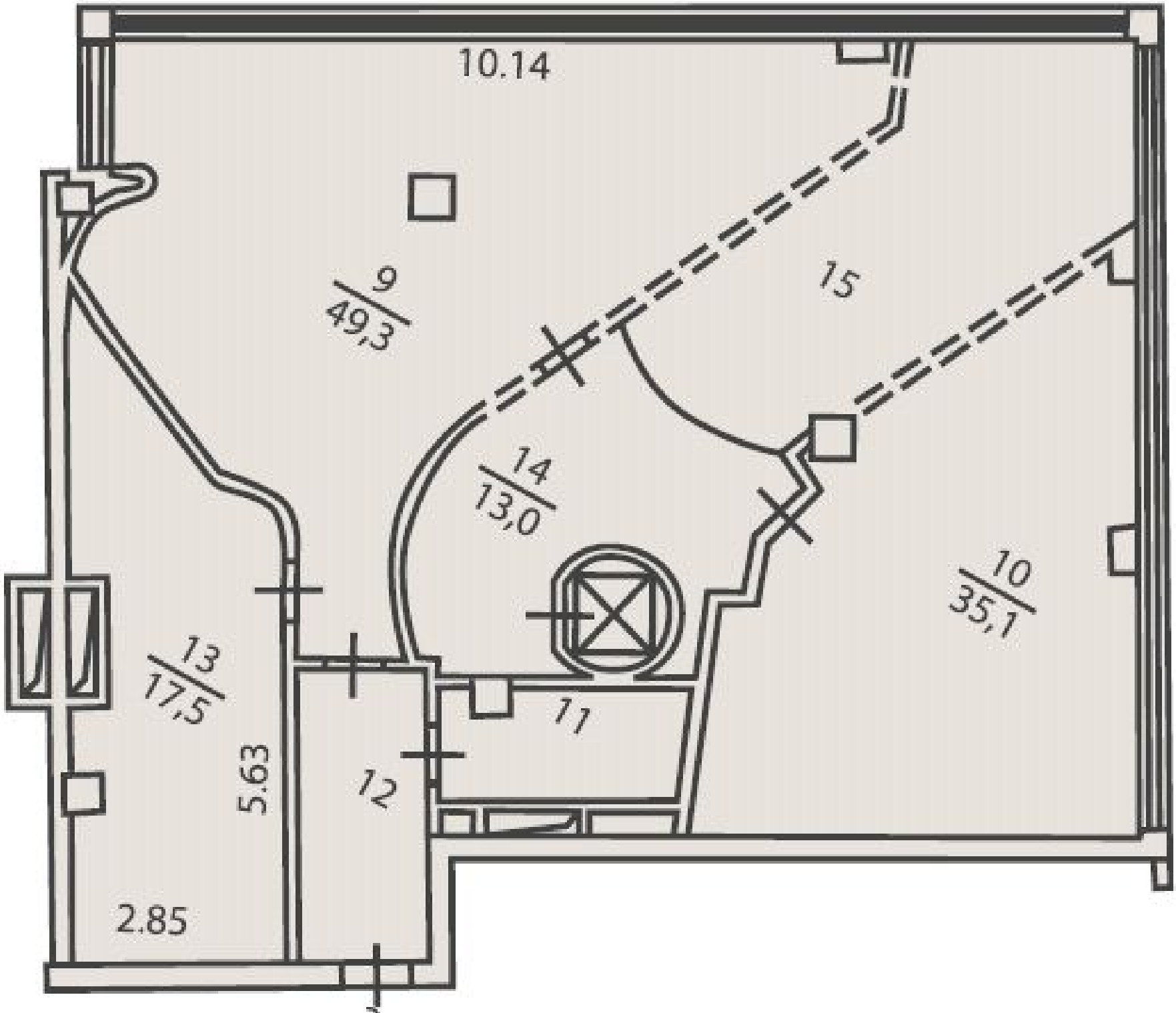
10.14
9
49,3
15
14
13,0
10
35,1
13
17,5
11
5.63
12
2.85

СОЗВЕЗДИЕ КАПИТАЛ-2

ГОД ПОСТРОЙКИ
2006

ЗАСТРОЙЩИК
ООО «Юнион-ТК»

КОЛ-ВО КВАРТИР

ЭТАЖНОСТЬ
22

КОНТАКТЫ

ЗИГАНУРОВ ДМИТРИЙ

СПЕЦИАЛИСТ ПО НЕДВИЖИМОСТИ

Департамент городской недвижимости
Агентство элитной недвижимости

ул Малая Пироговская, д 16

+7(925)840-5555

ziganurov@chaseestate.ru

chaseestate.ru

CHASE
real estate services